ІНСТРУКЦІЯ З ЕКСПЛУАТАЦІЇ

ЩЕПОРІЗ МК-120БД

м. Вінниця

Зміст

Вступ 3

Загальний вигляд машини 4

Умовні позначення та піктограми 5

Габаритні розміри та маса обладнання 7

Робочі характеристики 9

Передбачене використання машини 10

Обов'язки оператора 11

Поворотний вихідний гусак 14

Запуск ДВЗ 15

Перше введення в експлуатацію 17

Аварійна зупинка 17

Особистий захист і перша допомога 18

Заточка та заміна ножів 18

Обслуговування 19

Транспортне положення та транспортування 20

Виправлення технічних несправностей 23

Гарантійна політика 25

Гарантійний талон 26

Вступ

Інструкція з експлуатації постачається разом з обладнанням і входить до його комплектації. Інструкція повинна зберігатися і бути в безпосередньому доступі біля обладнання, як під час зберігання так і під час експлуатації. Інструкція містить важливу інформацію про безпечне та ефективне використання машини. Оператор повинен прочитати ці інструкції та повністю їх зрозуміти. Основна вимога безпечної праці - дотримання всіх правил поводження з механізмом та правил з охорони праці, які діють у вашій місцевості. Виробник не несе відповідальності за збитки внаслідок недотримання інструкцій з експлуатації, або правил з охорони праці, які діють у вашому регіоні та на підприємстві. Виробник не несе відповідальності за неправильне використання, неправильно виконане обслуговування, або ремонт некваліфікованим персоналом, а також за несанкціоновані технічні зміни та використання неоригінальних запчастини.

Пам'ятайте, ви є відповідальним за безпечну роботу. Безпечне поводження з механізмом захищає не тільки вас, але і людей навколо. Зробіть вказівки описані в цій інструкції обов’язковими до виконання. Переконайтеся, що всі хто користуються цим обладнанням ознайомлені з інструкцією і будуть виконувати усі вказівки. Пам’ятайте, більшість аварій та травм можна запобігти, не ризикуйте під час роботи з обладнанням, не робіть необдуманих та необачних дій та не ігноруйте описані правила поводження.

Думайте про власну безпеку та працюйте безпечно!

Загальний вигляд машини

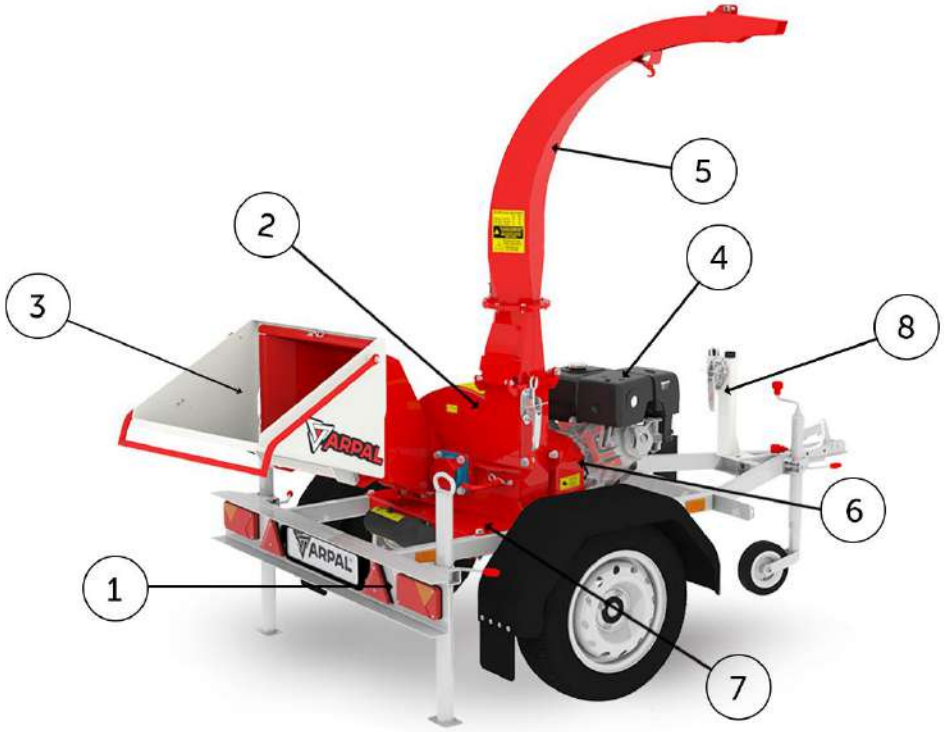

Рисунок 1. Загальний вигляд щепоріза

Основні частини обладнання:

1. Причеп;
2. Корпус ріжучого механізма;
3. Вхідний бункер;
4. Бензиновий двигун;
5. Вихідний гусак;
6. Захист приводних пасів;
7. Рама щепоріза;
8. Опорна стійка гусака (в транспортному положенні).

Умовні позначення та піктограми

На обладнання нанесено ряд піктограм, розуміння яких обов'язкове для безпечної роботи з механізмом. Слідкуйте за тим, щоб піктограми були чистими і розбірливими. Якщо піктограми пошкодилися, нанесіть нові.

Рисунок 2. Попереджувальні знаки

- Увага! Вивчіть інструкцію перед користуванням;
- Увага! Небезпека травмування;
- Увага! В машині присутні рухомі механізми;
- Увага! Дотримуйтеся дистанції до працюючого обладнання;
- Увага! Дочекайтеся повної зупинки механізму;
- Використовуйте засоби індивідуального захисту.

Таблиця 1. Опис нанесених на обладнання піктограм

	Рисунок 3. Залийте масло у двигун
	Рисунок 4. Увага, небезпека
	Рисунок 5. Напрям подачі сировини
	Рисунок 6. Обережно! В машині знаходяться обертові елементи

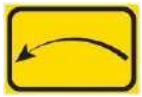	Рисунок 7. Напрямок обертання деталей щепоріза
	Рисунок 8. Можливість обертання гусака на 360°
	Рисунок 9. Не стій навпроти бункера
	Рисунок 10. Можуть вилітати частки сировини
	Рисунок 11. QR код для швидкого зв'язку з представником компанії в чаті. Щоб скористатися кодом, потрібно навести камеру смартфону на код і перейти за посиланням. Потрібно мати встановлений додаток Facebook Messenger. На деяких моделях смартфонів, потрібно мати окремий додаток для розпізнавання QR кодів
	Рисунок 12. Увага! В механізмі обертаються ножі, небезпека травмування
	Рисунок 13. Для запуску відімкніть захисний вимикач

	Рисунок 14. Рівень шуму

Габаритні розміри та маса обладнання

Габаритні розміри та маса щепоріза МК-120БД наведені у таблиці.

Таблиця 2. Маса та габаритні розміри МК-120БД

Довжина (мм)	2975
Ширина (мм)	1350
Висота (мм)	2150
Маса (кг)	315

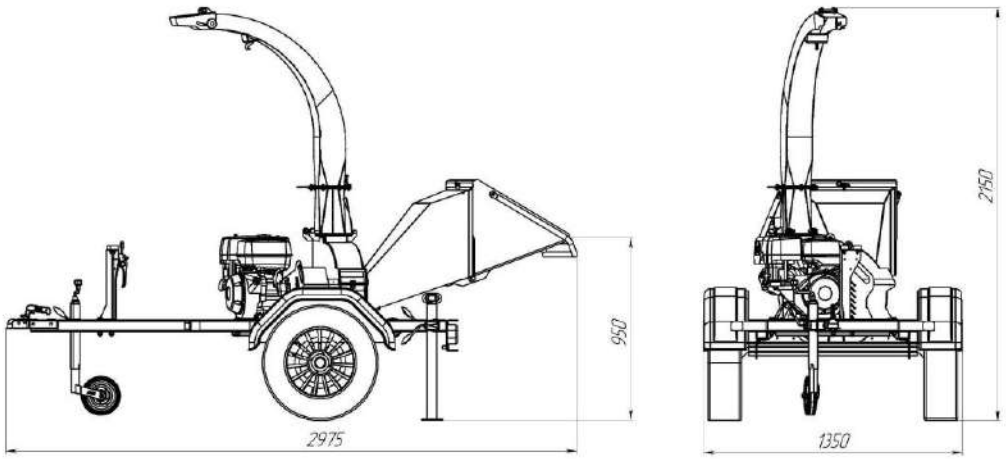

Рисунок 15. Габарити щепоріза МК-120БД в робочому положенні

Таблиця 3. Габаритні розміри МК-120БД в транспортному положенні

Довжина (мм)	2535
Ширина (мм)	1350
Висота (мм)	1300

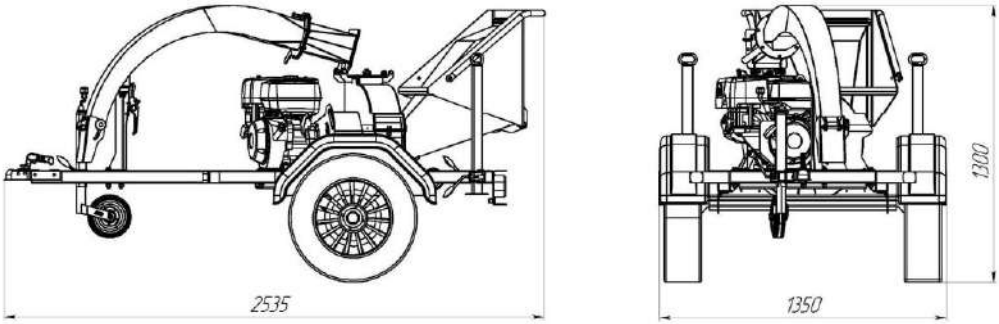

Рисунок 16. Габаритні розміри МК-120БД в транспортному положенні

Робочі характеристики

Робочі характеристики щепоріза МК-120БД наведені у таблиці.

Таблиця 4. Робочі характеристики МК-120БД

Потужність двигуна (к. с.)	20
Макс. діаметр м'якої породи дерева (мм)	120
Макс. діаметр твердої породи дерева (мм)	90
Розмір отриманої щепи (мм)	5...50 мм
Кількість ножів (шт)	4
Макс. оберти на робочих ножах (об/хв)	1800
Максимальні оберти на валу двигуна (об/хв)	3600
Марка палива	Відповідно до інструкції виробника двигуна
Максимальний шум, який виробляє механізм (місце роботи) LAeg (Дб)	96

Технічні характеристики, маса та габарити можуть бути змінені без попередження. Фракція щепи не калібрована, у подрібненій сировині буде зустрічатися матеріал довільної фракції.

Передбачене використання машини

Щепоріз ARPAL MK-120БД призначений для подрібнення гілок, кори, кущів та інших біо-органічних та деревних відходів. Не допускайте потрапляння в щепоріз таких матеріалів як каміння, скло, метал, тканина і матеріали подібні до них. Будь-яке інше використання вважається неправильним. Виробник не несе відповідальності за збитки внаслідок нецільового, або неправильного використання обладнання. Гарантія припиняє свою дію, якщо щепоріз використовувався не за призначенням.

Дотримуйтеся правових норм, які діють в вашій місцевості під час роботи з обладнанням, для запобігання нещасних випадків, пошкодження майна і заподіяння незручностей оточуючим внаслідок підвищеного шуму і викиду вихлопних газів двигуна трактора. Користувач несе відповідальність за усі збитки заподіяні третім особам і їх власності.

Не використовуйте обладнання, якщо інші люди, діти, або тварини знаходяться на відстані принаймні 15 метрів під час запуску машини або подрібнення.

Використання обладнання з технічними несправностями

Дозволяється використовувати обладнання тільки в бездоганному технічному стані. Якщо машина частково пошкоджена, необхідно відновити її стан і тільки після цього переходити до роботи. Якщо під час використання виникають технічні проблеми, потрібно припинити роботу. Поломки повинні бути усунуті фахівцями, перед подальшим використанням.

Умови експлуатації

Не дозволяється використання щепоріза в умовах поганої видимості, під час сильних туманів, дощу, піщаних бурь та інших природних явищ, які можуть призвести до втрати контролю над ситуацією і пошкодження обладнання, людей, або тварин.

Умови зберігання

Зберігайте машину в сухому приміщенні, з провітрюванням та без попадання прямих сонячних променів. Обов'язково очистіть машину перед зберіганням, бруд накопичує вологу, яка веде до корозії. При необхідності, усуньте пошкодження фарби та покрийте тонким шаром масла незахищені металеві поверхні. Для тривалого зберігання злийте безин з бензобаку. Переконайтеся що машина найдійно зафіксована і самовільно не зміститься.

Утилізація

Для захисту навколишнього середовища, матеріали які підлягають переробці потрібно відокремити та утилізувати відповідно до вимог місцевого законодавства. Ці самі заходи стосуються також матеріалів, які не підлягають повторному використанню, або переробці.

Обов'язки оператора

- Оператор відповідає за ідеальний стан обладнання;
- Оператор відповідає за безпечне використання обладнання;
- Перед роботою перевірте справність усіх органів управління, перевірте, чи всі гвинти, гайки та інші кріплення належним чином закріплені та чи є на місці захисні шторки, кожухи і т.д.;
- Переконайтеся, що робота з машиною не буде створювати незручності для сторонніх осіб внаслідок підвищеного шуму, викиду сміття, пилу та вихлопних газів. Переконайтеся, що ви не будете порушувати місцевих законів, норм та правил внаслідок користування обладнанням;
- Будь-які роботи з обслуговування, або очистки машини повинні проводитися виключно після повної зупинки механізму і забезпечення безпечної роботи;
- Оператор зобов'язаний використовувати засоби індивідуального захисту. Використовуйте міцні робочі черевики, які забезпечать хороший контакт з поверхнею. На робочому одязі не повинно бути звисаючих частин, шнурів, манжетів. Використовуйте захисні рукавиці. Одягайте захисні навушники, окуляри, або захисний екран. Використовуйте захисний шолом. Під час роботи на рухомі частини можуть потрапити вільний одяг, довге волосся, або прикраси. Тому переконайтеся, що волосся зафіксоване і приховане за одягом та зніміть прикраси на час користування механізмом. Під час роботи з сухим матеріалом можливе утворення великої кількості пилу, тому для захисту органів дихання використовуйте протипилову маску, або респіратор;
- Робіть перерви в користуванні обладнанням. Постійні шум та вібрації пришвидшують втому, що в свою чергу веде до зниження концентрації та уваги;
- Використовуйте обладнання на відкритих майданчиках, та на твердій і рівній поверхні;

Примітка для всіх машин з бензиновим двигуном:

Нахил двигуна під час роботи (руху) повинен становити макс. 20°. При зниженому рівні масла змащення двигуна не забезпечується навіть при 20°!

- Тримайте тіло і обличчя подалі від бункера та вихідного гусака щепоріза;
- Переконайтеся, що під час роботи ваші руки, або інші частини тіла і одягу не потраплять у бункер для завантаження, або до вихідного гусака;
- Перед завантаженням матеріалу в щепоріз, переконайтеся що він не містить сміття і домішок інших матеріалів, таких як каміння, скло, метал, пластик, тканина та інше;
- Оператор повинен проводити технічне обслуговування, вчасно замінювати розхідні матеріали та змащувати підшипники;
- Обов’язково прочитайте інструкцію з експлуатації, переконайтеся що вам зрозуміло весь зміст інструкції. Дізнайтеся про правильне використання обладнання та про потенційні небезпеки. Ознайомтеся з елементами керування та способом їх

використання. Зверніться до вашого дилера, або виробника для роз'яснення незрозумілих положень інструкції;

- Оператор має слідкувати за всіма нанесеними знаками на обладнанні. Знаки повинні бути чистими і розбірливими;
- До роботи можуть бути допущені люди віком від 18-ти років, фізично та психічно здорові і які не мають протипоказань для роботи з механізмами. Які прочитали інструкцію та пройшли інструктаж відповідальної за охорону праці особи на підприємстві, де застосовується обладнання. Граничний вік, з якого можна працювати з щепорізом може змінюватися відповідно до правових норм, які діють в місцевості, де використовується щепоріз;
- Виріб не призначено для використання особами зі зниженими сенсорними, або розумовими здібностями. Не призначено для використання дітьми, вагітним жінкам та особам з обмеженою рухливістю, або поганою фізичною підготовкою;
- До роботи не можуть бути допущені особи в стані алкогольного, або наркотичного сп’яніння та особи з поганим самопочуттям та втомою, яка може призвести до втрати контролю над механізмом та оточенням. Під час прийому ліків, переконайтеся, що вони не впливають на здатність керувати механізмами;
- У випадку, якщо з обладнанням будуть працювати кілька працівників одночасно, попередньо потрібно узгодити прості умовні сигнали, та узгодити обов’язки кожного оператора під час роботи;
- Якщо інородний предмет потрапив у вхідний бункер, не намагайтеся його дістати руками чи ногами. Вимкніть двигун та дочекайтеся повної зупинки механізму. Уважно перевіряйте матеріал, який подається для подрібнення;
- Перед тим, як передати керування обладнанням іншій особі, переконайтеся, що органи управління та захисні механізми справні. Переконайтеся, що особа, якій передається керування ознайомилась з інструкцією з експлуатації та не має протипоказань для роботи з механізмом;
- Не знімайте та не змінюйте захисні механізми, вони встановлені для вашої безпеки, та для запобігання поломки обладнання;
- Періодично перевіряйте затяжку болтів;
- Не допускайте роботи обладнання на високих обертах вхолосту;
- Перед роботою перевірте затяжку болтових з’єднань;
- Будьте обережні та зосереджені під час роботи, використовуйте здоровий глузд. Неуважність може призвести до втрати контролю над машиною;
- Зберігайте правильне положення і баланс. Це дозволить краще керувати обладнанням у несподіваних ситуаціях;
- Не дозволяйте подрібненому матеріалу накопичуватися на виході, переконайтесь, що щепа нормально виходить і не заповнює вихідний гусак;
- Не залишайте пристрій без нагляду;
- Негайно зупиніть роботу, якщо почули незвичайний і ненормальний шум обладнання;
- Не здійснюйте ремонт, який знаходиться за межами вашої компетенції;
- Завжди закривайте та закріплюйте кришку ріжучого диска та захисні екрани перед використанням;

- Категорично забороняється запускати машину, якщо кришка диска відкрита;
- Категорично забороняється відкривати кришку диска, якщо машина працює або до повної зупинки диску;
- Зберігайте робочу зону в чистоті і без сміття;
- Перед зупинкою двигуна, дочекайтеся доки подрібнений матеріал вийде з механізму подрібнювача і тільки тоді вимикайте двигун;
- Категорично забороняється робота в закритих приміщеннях. Вихлопні гази містять монооксид вуглецю - газ без запаху та смаку, який може призвести до удушення;
- Забороняється заправляти машину під час роботи. Перед заправкою зупиніть двигун та зачекайте кілька хвилин.
- Використовуйте лише чисте паливо. Не змішуйте його з мастилом перед заправкою;
- Забороняється паління поблизу щепоріза під час заправки.

Поворотний вихідний гусак

Щепоріз МК-120БД обладнаний поворотним вихідним гусаком. Гусак слугує для направлення потоку вильоту подрібненої сировини. На гусаку встановлена ручка. Для повороту гусака потяніть фіксатор повороту гусака вгору, щоб його розблокувати, поверніть гусак у потрібне положення та заблокуйте положення, опустивши фіксатор.

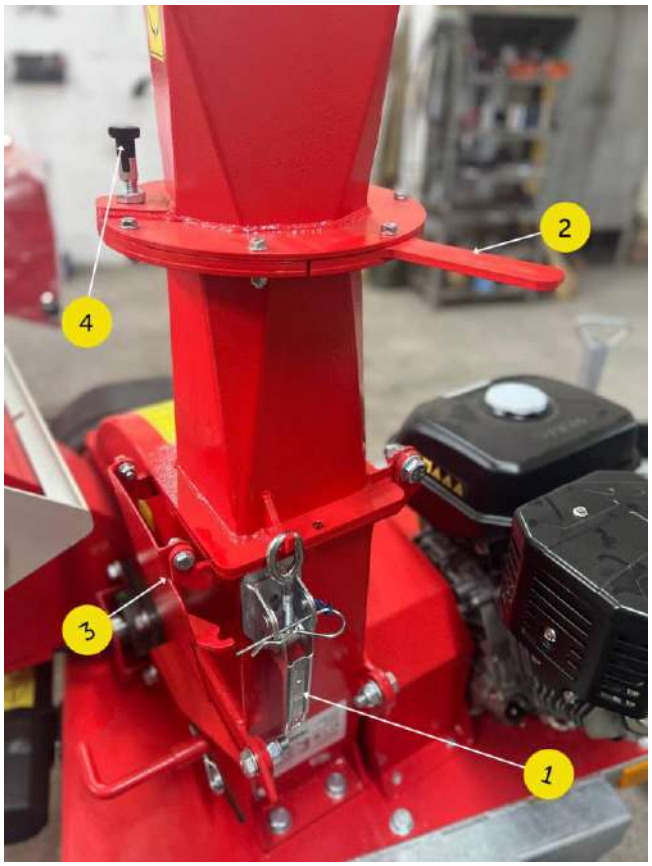

Рисунок 17. Основа гусака
1. Замок корпуса 2. Ручка повороту гусака 3. Захисна кришка корпусу
4. Фіксатор повороту гусака

Вихідний гусак обладнаний щитком (рисунок 24), який може регулювати потік щепи у вертикальній площині. Для регулювання положення щитка відпустіть маховичок, що його фіксує, перемістіть щиток у потрібне положення, після цього зафіксуйте його маховичком.

Запуск ДВЗ

Для запуску ДВЗ:

- Переконайтеся, що всі болтові з’єднання затягнуті. Перед запуском переконайтеся, що не залишилося ніякого інструменту всередині, або зовні обладнання. Наприклад гайковий ключ, викрутки і тд;
- Залийте масло у картер двигуна. Використовуйте моторне мастило 10W30, або 10W40;
- Залийте бензин в паливний бак. Використовуйте бензин марки А-92;
- Переведіть перемикач в положення “On”;

Рисунок 18. Перемикач та позначки положень

- Закрийте повітряну заслінку та відкрийте паливний кран;

Рисунок 19. Важелі повітряної заслінки та паливного крану

- Встановіть регулятор швидкості (клапан дроселя) в положення мінімальної швидкості;
- Плавно потягніть мотузку стартера до відчуття опору, шнур повинен бути натягнутим;
- Різко потягніть на себе шнур стартера, для заводки двигуна;
- Повільно поверніть шнур стартера в початкове положення;
- Одразу після запуску двигуна відрегулюйте швидкість і відкрийте повітряну заслінку;

Рисунок 20. Важіль повітряної заслінки у відкритому положенні

- Перед роботою “прогрійте” двигун протягом кількох хвилин;
- Для зупинки двигуна переведіть вимикач в положення “Off”.

Якщо повітряна заслінка закрита впродовж тривалого часу, після запуска двигуна, це може стати причиною “затоплення” карбюратора і зупинки двигуна. Надлишок палива в камері згоряння може збільшити зношення двигуна. Утримуйте заслінку у закритому положенні тільки для прогріву двигуна в режимі холостого ходу. Не утримуйте повітряну заслінку закритою під час роботи.

Перед запуском перевірте, чи не забиті вхідний бункер та вихідний гусак.

Перше введення в експлуатацію

Перед введенням машини в експлуатацію, переконайтеся, що на підприємстві де буде використовуватися обладнання, виконані всі вимоги місцевого законодавства стосовно охорони праці.

- Перевірте затяжку усіх болтових з'єднань;
- Після тривалого зберігання, або транспортування перевірте цілісність обладнання. Ретельно огляньте конструкцію, гідравлічні шланги і усі рухомі та нерухомі частини;
- Перевірте справність органів управління;
- Змастіть підшипники і рухомі частини, якщо обладнання тривалий час не використовувалося;
- Перевірте стан ножів, замініть їх в разі зношеності, або пошкодження;
- Перед запуском переконайтеся, що не залишилося ніякого інструменту всередині, або зовні обладнання. Наприклад гайковий ключ, викрутки і тд.

Аварійна зупинка

При аварійній ситуації, зупиніть двигун, натиснувши рамку аварійної зупинки. Перед відновленням роботи виправіть поломку, чи причину виникнення аварійної ситуації і тільки після цього відновлюйте роботу.

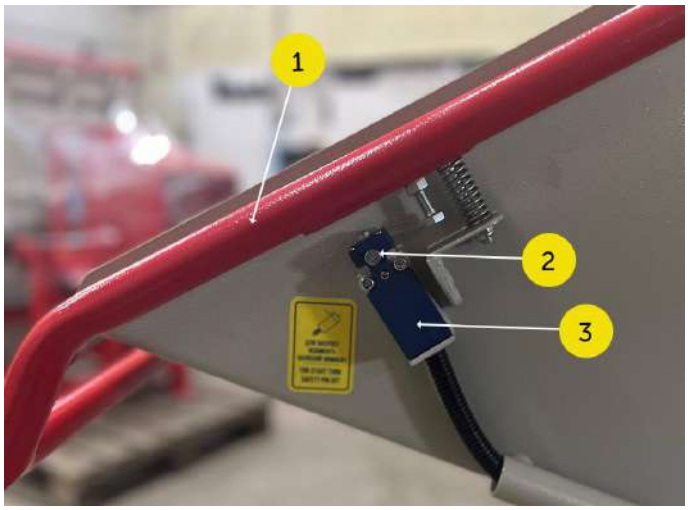

Рисунок 21. Рамка аварійної зупинки
1. Рамка аварійної зупинки 2. Блокувач кінцевика 3. Аварійний кінцевик

При натисканні рамки аварійної зупинки спрацьовує аварійний кінцевик, при цьому він фіксується блокувачем. Для відновлення роботи потрібно потягнути грибок блокувача кінцевика.

Особистий захист і перша допомога

- Якщо це можливо, працюйте у місцях, де може бути викликана швидка медична допомога, у разі потреби;
- Рекомендовано мати поблизу порошковий вогнегасник та обладнаний набір першої допомоги;
- Залучіть до роботи помічника, який може надати невідкладну допомогу, або викликати екстрені служби.

Заточка та заміна ножів

Ріжуча кромка ножів повинна бути загострена і в хорошому стані, для того, щоб щепоріз працював належним чином.
Ножі мають круглу форму, тому їх можна провертати два рази на 120 градусів після затуплення ріжучої кромки і таким чином збільшити ресурс ножів між перезаточкамии.
Перед заточуванням, ножі потрібно зняти з ріжучого диска. Переконайтеся, що ви одягаєте відповідний набір захисних рукавичок при заміні ножів. Уникайте захоплення ножа за його ріжучу кромку. Для зручного та безпечного демонтажу ножів, диск потрібно блокувати засовом-фіксатором диска.

Рисунок 22. Кут заточки ріжучих ножів

Завжди заточуйте ножі під кутом 45° для найкращої роботи. Заточування ножів потрібно робити на відповідних машинах, які можуть гарантувати правильну заточку, щоб забезпечити вказані кути. Відповідною частиною до ножа є контрніж. Коли одна з граней зношується, контрніж можна відкрутити та встановити іншою стороною. **Рекомендований зазор між ножем і контрножем складає 1,5…2мм.**

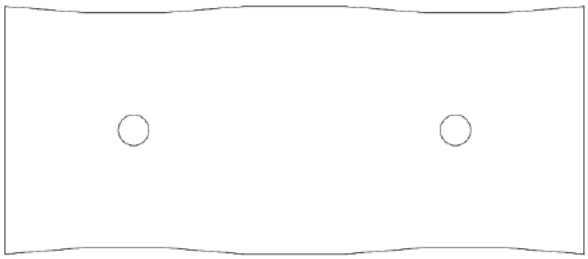

Рисунок 23. Контрніж

Контрніж має хвилясту форму для забезпечення найкращого зазору між круглими ножами і контрножем. Використання прямого контрножа може погіршити робочі показники щепоріза. Контрніж має чотири робочі кромки, тому його можна три рази перевертати після затуплення ріжучої кромки і таким чином збільшити ресурс контрножа.

Обслуговування

- Під час переробки вологої сировини, на стінках корпуса, диску та інших частинах обладнання можливе налипання бруду і часток подрібненої сировини. Періодично слідкуйте за станом та чистотою обладнання всередині ріжучого механізму, щоб уникнути утворення пробок та пошкодження обладнання;
- Вхідний бункер обладнано захисною шторкою, яка запобігає вильоту часток сировини під час роботи обладнання. Слідкуйте за її цілісністю і замініть у разі пошкодження;
- Підтримуйте машину у чистості, щоб запобігти накопиченню пилу, абразивного сміття і бруду. Ці заходи подовжать службу конструкцій і будуть запобігати пошкодженню захисного покриття і корозії металу;
- Перевіряйте регулярно усі кріплення, з’єднання та зварювальні шви. Зупиніть роботу одразу після виникнення пошкодження. Відновлюйте роботу тільки після усунення пошкоджень чи несправностей;
- Перевіряйте регулярно затяжку болтових з’єднань та стан підшипників. Відновлюйте роботу тільки після усунення пошкоджень чи несправностей;
- Перевірте стан ріжучого диску, ножів, контрножа та лопатей. Відрегулюйте, або замініть деталі за потреби;
- Перевірте наявність заплутаного матеріалу, або бруду. Усуньте забруднення, перед відновленням роботи;
- Переконайтеся, щоб усі захисні механізми, шторки та щитки були встановлені та правильно функціонували;
- Регулярно оглядайте ножі. Якщо ріжуча кромка ножа зношена, або пошкоджена, замініть ножі на нові.
- Перевіряйте приводні ремені, якщо вони мають ознаки зношування замініть їх.

Назви основних частин обладнання, які підлягають контролю наведено у таблиці.

Таблиця 5. Основні частин обладнання, які підлягають контролю

Натяг ременів	При правильному натязі, ремені повинні прокручуватись на ¼ оберта. Перевіряйте стан ременів кожні 40 годин роботи.
Зусилля затяжки болтів кріплення ножів	56±3 Н/м
Періодичність змащування корпусних підшипників	Кожні 50 мотогодин роботи

Таблиця 6. Зусилля затиску кріпильних болтів

Розмір	Клас міцності		
	8.8	10.9	12.9
	Зусилля N.m		
M 6	10.5	14.7	17.7
M 8	25.3	35.5	42.7
M 10	50.8	71.5	85.8
M 12	86.9	122	147
M 14	139	195	234
M 16	213	299	359

Прибирання

Машину не можна чистити мийками високого тиску. Використовуйте для очищення неметалеві щітки, стиснуте повітря для видалення пилу та вологі ганчірки. Не використовуйте бензин, або розчинники у якості засобів для очищення. Не використовуйте агресивні миючі засоби, які можуть пошкодити захисну фарбу, або конструкцію щепоріза.

Транспортне положення та транспортування

(перехід у робоче положення потребує зворотних дій)

Для переходу у транспортне положення щепоріза потрібно закрити вхідний бункер і зафіксувати його шплінтом скласти вихідний гусак.

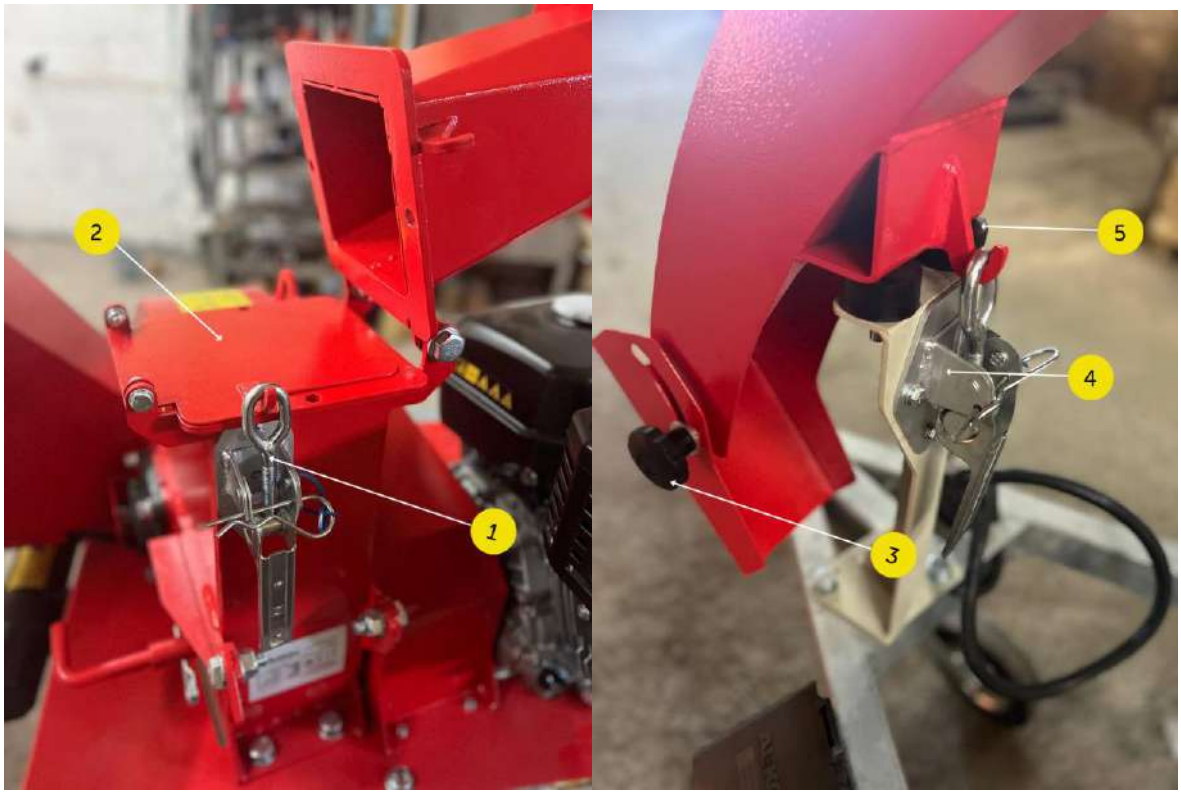

Рисунок 24. - Складання гусака
1. Замок корпуса 2. Захисна кришка корпуса 3. Фіксатор щитка гусака
4. Замок опори гусака 5. Віброопора гусака

Для складання гусака у транспортне положення потрібно:

- повернути його в початкове положення (в напрямку опори гусака на дишлі причепа);
- відкрити замок корпуса, притримуючи гусак рукою;
  Увага! Гусак має суттєво зміщений центр ваги і при відкритті замка може різко впасти, пошкодивши деякі елементи машини. Під час роботи замок повинен бути заблокований шплінтом для уникнення випадкового відкриття. При складанні завжди підтримуйте гусак рукою.
- Обережно опустити гусак на віброопори гусака;
- Зафіксувати гусак на опорі замком, заблокувати замок шплінтом;
- Впевнитись у тому, що фіксатор кришки гусака надійно зафіксований;
- Закрити захисну кришку корпуса та зафіксувати замком.
  Увага! Захисна кришка гусака повинна бути завжди закритою при транспортуванні - це виключає потрапляння сторонніх предметів в середину корпусу.

Для транспортування щепоріза за причепом, його необхідно під’єднати до фаркопа автомобіля.

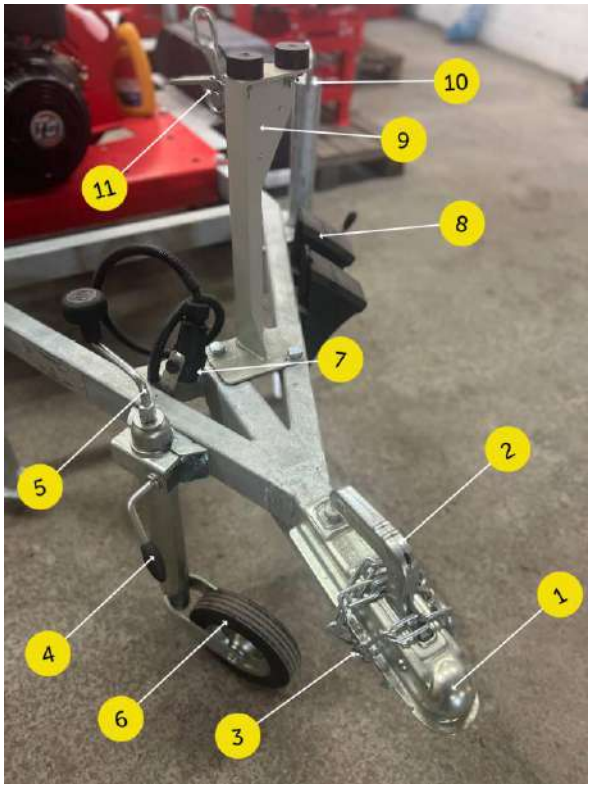

Рисунок 25. Дишло причепа

1. Зчіпний пристрій 2. Ручка зчіпного пристрою 3. Страхувальний ланцюг
4. Фіксатор опорного колеса 5. Ручка гвинта опорного колеса 6. Опорне колесо
7. Вилка причепа 8. Стояночний башмак 9. Опора гусака
10. Стояночна опора 11. Замок опори гусака

Для під'єднання причепа до автомобіля необхідно:

- Забрати з під коліс фіксуючі башмаки та встановити на відповідні місця на рамі;
- Підняти всі стояночні опори і надійно зафіксувати фіксаторами;
- Обертаючи ручку гвинта опорного колеса підняти зчіпний пристрій вище рівня фаркопа;
- Підняти ручку зчіпного пристрою та підтягнути причіп так, щоб зчіпний пристрій був над фаркопом.

  Рекомендовано очистити та змастити фаркоп консистентним мастилом перед приєднанням зчіпного пристрою;
- Обертаючи ручку гвинта опорного колеса опустити дишло і замкнути зчіпний пристрій.

  Обережно! При замиканні зчіпного пристрою ручка може різко опускатись та призвести до травмування руки;
- Накинути та надійно зафіксувати страхувальний ланцюг на фаркопі;
- Приєднати вилку причепа та впевнитись у справній роботі всіх задніх ліхтарів причепа;
- Відпустити фіксатор опорного колеса, підняти стійку колеса на максимальну висоту та заблокувати її.

Увага! Під час транспортування гусак щепоріза повинен бути опущений на опору та зафіксований замком опори гусака.

При транспортуванні щепоріза не рекомендовано перевищувати швидкість 80 км/год. Дотримуйтесь правил дорожнього та інших правових норм, які діють в місцевості, де використовується щепоріз.
При русі за умов обмеженої видимості, слизької дороги, чи впливу інших небезпечних факторів, дотримуйтесь відповідного безпечного швидкісного режиму

Особа, що транспортує щепоріз, несе особисту відповідальність за безпеку руху причепа та створення потенційної небезпеки для інших учасників руху

Виправлення технічних несправностей

Таблиця 7. Можливі технічні несправності та способи їх вирішення

Несправність	**Причина**	**Усунення**
Диск не повертається.	• Механізм, або гусак переповнений сміттям. • Диск заблокований від повороту фіксуючим засовом. • Зламаний привід диска.	• Зупиніть роботу і очистіть механізм. • Звільнити диск, для вільного обертання. Відтягніть засов-фіксатор. • Поломка вимагає діагностики.
Повільне подрібнення.	• Затуплені ножі. • Неправильний кут заточки ножів.	• Нагостріть, або замініть ножі. • Заточіть ножі під правильним кутом, або замініть ножі.
Ненормальний шум, брязкання, вібрації.	• Ослаблені болтові з'єднання	• Перевірте та затягніть усі болтові з'єднання.
Щепоріз потребує надмірного зусилля, для рубання гілок, які раніше рубалися при меншому зусиллі.	• Механізм, або гусак забитий сміттям. • Затуплені ножі.	• Очистіть механізм та гусак. • Заточіть, або замініть ножі.
Ремені просковзують та виділяють дим.	Ослаблені, або зношені ремені.	Відрегулюйте, або замініть ремені.

Помилки, які не можуть бути усунуті за допомогою цієї таблиці можуть бути усунуті виробником, або авторизованим сервісним центром.

Гарантійна політика

1. Гарантія на МК-120БД складає 3 роки.
2. Гарантія покриває дефекти використаних під час виробництва матеріалів, помилки виробника під час виробництва деталей та збору готової конструкції. Виробник за власний кошт відправить потрібну деталь в обмін на дефектну. Або проведе ремонт на підприємстві власним коштом.
3. Гарантія не покриває витратні матеріали такі як ремені, ножі, ножі/молотки, захисні шторки, підшипники, мотузка стартера, свічки запалювання, повітряний фільтр і тд. Якщо під час поставки вони були в робочому стані і якщо неможливо продемонструвати поставку бракованих, або пошкоджених елементів.
4. Гарантійні претензії не приймаються по відношенні до обладнання, яке використовувалося не за призначенням, або використовувалося не правильно. До неправильного використання також відноситься несвоєчасне обслуговування та неправильне зберігання обладнання.
5. Невідповідний вибір продукту, та невідповідність вашим вимогам не може бути причиною для скарги. Покупець знайомий з властивостями продукту.
6. Поломки, які викликані використанням обладнання без вивчення інструкції та з застосуванням елементів, або запасних частин не оригінального виробництва не покриваються гарантією. Так само це діє стосовно самостійних втручань в конструкцію обладнання.
7. Гарантія не діє на поломки викликані недбалим поводженням та обслуговуванням обладнання, або його перевантаження.
8. Гарантія не покриває поломки викликані стихійними природними явищами.
9. Будь-які гарантійні вимоги повинні бути пред'явлені в письмовому вигляді з додатком документів, які підтверджують гарантійні зобов'язання виробника.

м.Вінниця,Політехнічна 2В
www.arpal.ua info@arpal.ua
+38(096)159 40 01

Гарантійний талон

Модель: **МК-120БД** Рік випуску: 2025

Дата продажу:_____

Гарантія дійсна протягом 36 місяців від дати продажу.

Гарантійне обслуговування здійснює:_____ТОВ АРПАЛ_____.
(Заповнює продавець)

_____
(Підпис та печатка продавця)

Товар отримав_____
(Ініціали та підпис)